# TRANSPALLET PESATORE ATEX SERIE TPWX2GD "HAZARDOUS ZONE"

TPWX con forche INOX opzionali.

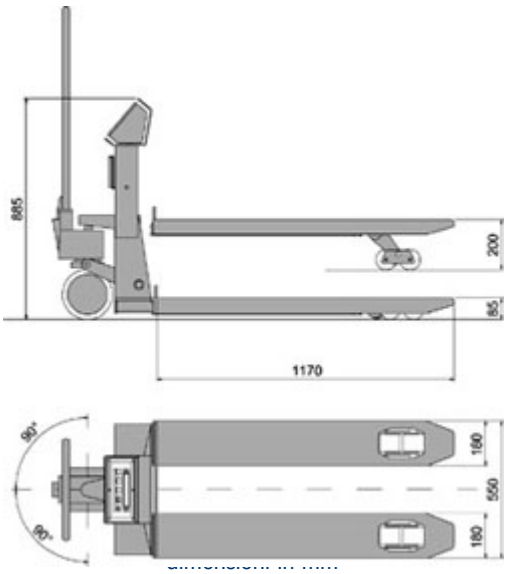


**Transpallet con pesatura elettronica integrata per aree pericolose, classificate a rischio di esplosione (ZONE 1 e 21 & 2 e 22) con modo di protezione secondo Ex II 2GD IIB T4 T197°C X.**
**Il rilevamento del peso a 4 celle di carico inox IP68, certificate Atex, garantisce la massima precisione in ogni condizione di lavoro**
**Disponibili anche in versione OMOLOGATA CE-M.**

## CARATTERISTICHE PRINCIPALI

- Portata massima di sollevamento: 2500 kg.
- Precisione +/- 0.05% della portata.
- Dimensioni forche 1150 x 550 x 85 mm.
- Peso 125 kg circa.
- Struttura portante in acciaio di forte spessore, verniciata a forno.
- **Testa girevole di serie**.
- Ruote di guida e doppie ruote di carico in Poliuretano.
- 4 celle di carico shear-beam, certificate Atex, in acciaio INOX IP68.
- Indicatore di peso con **involucro impermeabile in ACCIAIO INOX IP68**, facile da pulire e resistente in ambienti gravosi e corrosivi; grande display LCD da 25mm ad alto contrasto, chiaramente visibile anche in condizioni di scarsa luminosità e tastiera impermeabile a membrana, con 17 tasti numerico/funzionali.
- Calibrazione e Set-Up parametri configurabili da tastiera.
- Alimentazione a batteria estraibile, ricaricabile in zona sicura.
- Autonomia 150 ore circa.
- Caricabatteria 230Vac 50Hz in dotazione per la ricarica in zona sicura.

## FUNZIONI SELEZIONABILI:

- **Visualizzazione ad alta risoluzione x 10.**
- **Netto/Lordo o conversione lb/kg.**
- **Totalizzazione pesi.**
- **Formulazione.**
- **Contapezzi.**
- **Ingresso/Uscita.**
- **Hold.**

## FUNZIONI TASTIERA

- Azzeramento, Tara autopesata, Tara preimpostabile, Codice ID.1, Codice ID.2 a 10 cifre, Comando stampa e/o invio dati, comando funzione selezionabile, accensione/spegnimento.

## OPZIONI A RICHIESTA SOLO IN FASE D'ORDINE

- Pacco batteria ricaricabile.
- Gruppo freno di stazionamento a pedale.
- Versioni speciali a preventivo; forche larghe 680mm; forche lunghe da 850 a 1500mm; portate e/o divisioni speciali; alta risoluzione; ruote speciali.

## ATTENZIONE

Nei sistemi ATEX, per la pesatura diretta di metalli leggeri (quali alluminio, magnesio, titanio e loro leghe) è necessario l'uso delle forche INOX.

## Versioni disponibili

| Codice | Portata max kg | Divisione kg | Divisione CE-M kg | Prezzo € |
|---|---|---|---|---|
| TPWX2GD20 | 500/1000/2000 | 0,2/0,5/1 | | 3.880.00 |
| TPWX2GD20M M | 1000/2000 | | 0,5/1 | 4.270.00 |
| TPWX2GD15M M | 600/1500 | | 0,2/0,5 | 5.530.00 |
| TPWX2GD25 | 600/1500/2500 | 0,2/0,5/1 | | 5.140.00 |
| TPWX2GD25M M | 1500/2500 | | 0,5/1 | 6.180.00 |

## Opzioni a richiesta solo in fase d'ordine

| Codice | Descrizione | Prezzo (€) |
|---|---|---|
| TPWXFI | Coppia di forche in acciaio inox. | 1.170,00 |
| DFWBP76ATEX | Batteria ATEX ricaricabile da 9,6 Vdc nominali e 7600 mAh per indicatore di peso, transpallet pesatore o dinamometro. NOTA: nelle applicazioni di pesatura con indicatore di peso montato a colonna o carrello, l'installazione richiede la staffa STFA. | 330,00 |
| TPWFRE | Gruppo Freno di stazionamento a pedale, montato su ruote timone. | 210,00 |
| TPWRAS | Coppia di ruote guida antistatiche per timone. | 160,00 |

# TRANSPALLET PESATORE ATEX IN ACCIAIO INOX SERIE TPWX2GDI "HAZARDOUS ZONE"

TPWX2GDI: transpallet pesatore in acciaio INOX, per zone a rischio di esplosione.

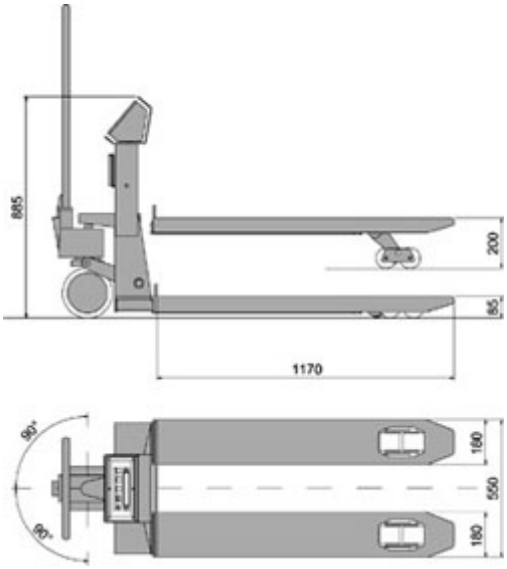


dimensioni in mm

**Transpallet con pesatura elettronica integrata per aree pericolose, classificate a rischio di esplosione (ZONE 1 e 21 & 2 e 22) con modo di protezione secondo Ex II 2GD IIB T4 T197°C X.**
**Il rilevamento del peso a 4 celle di carico inox IP68, certificate Atex, garantisce la massima precisione in ogni condizione di lavoro.**
**Struttura completamente in acciaio INOX.**
**Disponibili anche in versione OMOLOGATA CE-M.**

## CARATTERISTICHE PRINCIPALI

- Portata massima di sollevamento: 2000 kg.
- Precisione +/- 0.1% della portata.
- Dimensioni forche 1182 x 550 x 85 mm.
- Peso 135 kg circa.
- **Struttura portante completamente in acciaio INOX di forte spessore.**
- **Pompa di sollevamento in acciaio INOX.**
- Ruote di guida con rivestimento in gomma.
- Doppie ruote di carico con rivestimento in Poliuretano
- 4 celle di carico shear-beam, certificate Atex, in acciaio INOX IP68.
- Indicatore di peso con **involucro impermeabile in ACCIAIO INOX IP68**, facile da pulire e resistente in ambienti gravosi e corrosivi; grande display LCD da 25mm ad alto contrasto, chiaramente visibile anche in condizioni di scarsa luminosità e tastiera impermeabile a membrana, con 17 tasti numerico/funzionali.
- Elettronica a sicurezza intrinseca.
- Calibrazione e Set-Up parametri configurabili da tastiera.
- Alimentazione a batteria estraibile, ricaricabile in zona sicura.
- Autonomia 150 ore circa.
- Caricabatteria 230Vac 50Hz in dotazione per la ricarica in zona sicura.

## FUNZIONI SELEZIONABILI:

- **Visualizzazione ad alta risoluzione x 10.**
- **Netto/Lordo o conversione lb/kg.**
- **Totalizzazione pesi.**
- **Formulazione.**
- **Contapezzi.**
- **Ingresso/Uscita.**
- **Hold.**

## FUNZIONI TASTIERA

- Azzeramento, Tara autopesata, Tara preimpostabile, Codice ID.1, Codice ID.2 a 10 cifre, Comando stampa e/o invio dati, comando funzione selezionabile, accensione/spegnimento.

## OPZIONI A RICHIESTA SOLO IN FASE D'ORDINE

- Pacco batteria ricaricabile.
- Gruppo freno di stazionamento a pedale.
- Versioni speciali a preventivo; forche larghe 680mm; forche lunghe da 850 a 1500mm; portate e/o divisioni speciali; alta risoluzione; ruote speciali.

## Versioni disponibili

| Codice | Portata max kg | Divisione kg | Divisione CE-M kg | Prezzo € |
|---|---|---|---|---|
| TPWX2GDI20 | 500/1000/2000 | 0,2/0,5/1 | | 7.800.00 |
| TPWX2GDI20M M | 1000/2000 | | 0,5/1 | 8.190.00 |

## Opzioni a richiesta solo in fase d'ordine

| Codice | Descrizione | Prezzo (€) |
|---|---|---|
| DFWBP76ATEX | Batteria ATEX ricaricabile da 9,6 Vdc nominali e 7600 mAh per indicatore di peso, transpallet pesatore o dinamometro. NOTA: nelle applicazioni di pesatura con indicatore di peso montato a colonna o carrello, l'installazione richiede la staffa STFA. | 330,00 |
| TPWIFRE | Gruppo freno di stazionamento a pedale per transpallet pesatore in acciaio inox, montato su ruote timone. | 780,00 |
| TPWRAS | Coppia di ruote guida antistatiche per timone. | 160,00 |

# TRANSPALLET PESATORE ATEX SERIE TPWX3GD "HAZARDOUS ZONE"

**Transpallet con pesatura elettronica integrata, adatti per aree pericolose classificate a rischio di esplosione (ZONA 2 e 22) con modo di protezione secondo Ex II 3GD IIC T6 T130°C X. Il rilevamento del peso a 4 celle di carico inox IP68, certificate Atex, garantisce precisione in ogni condizione di lavoro. Disponibili anche in versione omologata CE-M.**

## CARATTERISTICHE PRINCIPALI

- Portata massima di sollevamento: 2000 kg.
- Precisione +/- 0.1% della portata.
- Dimensioni forche 1150 x 550 x 85 mm. Peso 125 kg circa.
- Struttura portante in acciaio di forte spessore, verniciata a forno.
- **Testa girevole di serie**.
- Ruote di guida e doppie ruote di carico con rivestimento in poliuretano.
- 4 celle di carico shear-beam, certificate Atex, in acciaio INOX IP68.
- Indicatore di peso con **involucro impermeabile in ACCIAIO INOX IP68**, facile da pulire e resistente in ambienti gravosi e corrosivi; grande display LCD da 25mm ad alto contrasto, chiaramente visibile anche in condizioni di scarsa luminosità e tastiera impermeabile a membrana, con 17 tasti numerico/funzionali.
- Calibrazione e Set-Up parametri configurabili da tastiera.
- Alimentazione a batteria ricaricabile estraibile, ricaricabile in zona sicura. Autonomia 40 ore circa. Avviso Batteria Scarica. Spegnimento automatico programmabile.
- Caricabatteria 230Vac 50 Hz in dotazione, per la ricarica in zona sicura.

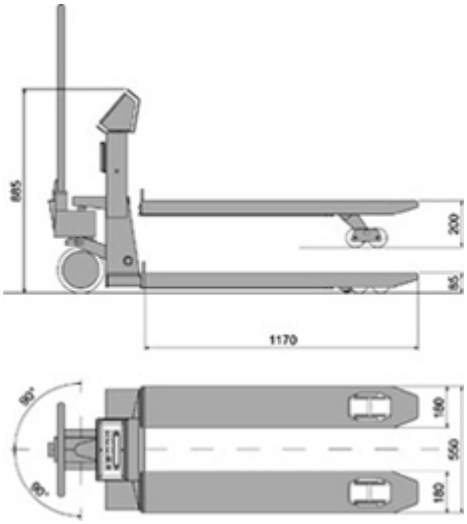


dimensioni in mm

## FUNZIONI SELEZIONABILI

- **Visualizzazione ad alta risoluzione x 10**
- **Netto/Lordo o conversione lb/kg**
- **Totalizzazione pesi, Formulazione**
- **Controllo +/-**
- **Pesata percentuale**
- **Contapezzi** (risoluz. Max di conteggio 1.500.000 divisioni)
- **Ingresso/Uscita**
- **Hold e Peak**
- **Peer-to-peer** (fino a 4 indicatori remoti collegabili)
- **Controllo Set Point** (con interfaccia opzionale)

## FUNZIONI TASTIERA

- Azzeramento, Tara autopesata, Tara preimpostabile, Comando di stampa e/o invio dati, Comando funzione.

## OPZIONI A RICHIESTA SOLO IN FASE D'ORDINE

- Gruppo freno di stazionamento a pedale.
- Versioni speciali a preventivo; forche larghe 680mm; forche lunghe da 850 a 1500mm; portate e/o divisioni speciali; alta risoluzione; ruote speciali.

## ATTENZIONE

Nei sistemi ATEX, per la pesatura diretta di metalli leggeri (quali alluminio, magnesio, titanio e loro leghe) è necessario l'uso delle forche INOX.

## Versioni disponibili

| Codice | Portata max kg | Divisione kg | Divisione CE-M kg | Prezzo € |
|---|---|---|---|---|
| TPWX3GD | 500 / 1000 / 2000 | 0,2 / 0,5 / 1 | | 2.580.00 |
| TPWX3GDM M | 1000 / 2000 | | 0,5 / 1 | 2.970.00 |

## Opzioni a richiesta solo in fase d'ordine

| Codice | Descrizione | Prezzo (€) |
|---|---|---|
| TPWXFI | Coppia di forche in acciaio inox. | 1.170,00 |
| TPWBKB3GD | Kit pacco batteria ricaricabile estraibile aggiuntivo, per utilizzo della bilancia in zona a rischio di esplosione 24/24h. NOTA: sostituzione del pacco batteria consentita soltanto in zona sicura. | 140,00 |
| TPWRAS | Coppia di ruote guida antistatiche per timone. | 160,00 |
| TPWFRE | Gruppo Freno di stazionamento a pedale, montato su ruote timone. | 210,00 |

# TRANSPALLET PESATORE ATEX IN ACCIAIO INOX SERIE TPWX3GDI "HAZARDOUS ZONE"

TPWX3GDI: transpallet pesatore in acciaio INOX, per zone a rischio di esplosione.

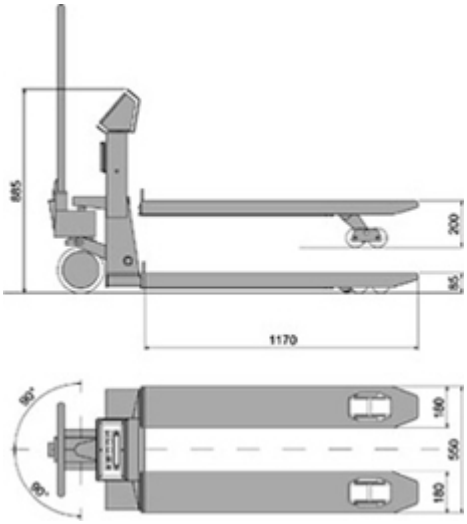


Dimensioni in mm.

**Transpallet con pesatura elettronica integrata, adatti per aree pericolose classificate a rischio di esplosione (ZONA 2 e 22) con modo di protezione secondo Ex II 3GD IIC T6 T130°C X. Il rilevamento del peso a 4 celle di carico inox IP68, certificate Atex, garantisce precisione in ogni condizione di lavoro. Struttura completamente in acciaio INOX. Disponibili anche in versione omologata CE-M.**

## CARATTERISTICHE PRINCIPALI

- Portata massima di sollevamento: 2000 kg.
- Precisione +/- 0.1% della portata.
- Dimensioni forche 1182 x 550 x 85 mm. Peso 135 kg circa.
- **Struttura portante completamente in acciaio INOX di forte spessore.**
- **Pompa di sollevamento in acciaio INOX.**
- Ruote di guida con rivestimento in gomma.
- Doppie ruote di carico con rivestimento in Poliuretano.
- 4 celle di carico shear-beam, certificate Atex, in acciaio INOX IP68.
- Indicatore di peso con **involucro impermeabile in ACCIAIO INOX IP68**, facile da pulire e resistente in ambienti gravosi e corrosivi; grande display LCD da 25mm ad alto contrasto, chiaramente visibile anche in condizioni di impermeabile a membrana, con 17 tasti numerico/funzionali.
- Calibrazione e Set-Up parametri configurabili da tastiera.
- Alimentazione a batteria ricaricabile estraibile, ricaricabile in zona sicura. Autonomia 40 ore circa. Avviso Batteria Scarica. Spegnimento automatico programmabile.
- Caricabatteria 230Vac 50 Hz in dotazione, per la ricarica in zona sicura.

## FUNZIONI SELEZIONABILI

- **Visualizzazione ad alta risoluzione x 10.**
- **Netto/Lordo o conversione lb/kg.**
- **Totalizzazione pesi, Formulazione.**
- **Controllo +/-.**
- **Pesata percentuale.**
- **Contapezzi** (risoluz. Max di conteggio 1.500.000 divisioni).
- **Ingresso/Uscita.**
- **Hold e Peak.**
- **Peer-to-peer** (fino a 4 indicatori remoti collegabili).
- **Controllo Set Point** (con interfaccia opzionale).

## FUNZIONI TASTIERA

- Azzeramento, Tara autopesata, Tara preimpostabile, Comando di stampa e/o invio dati, Comando funzione.

## OPZIONI A RICHIESTA SOLO IN FASE D'ORDINE

- Gruppo freno di stazionamento a pedale.
- Versioni speciali a preventivo; forche larghe 680mm; forche lunghe da 850 a 1500mm; portate e/o divisioni speciali; alta risoluzione; ruote speciali.

## Versioni disponibili

| Codice | Portata max kg | Divisione kg | Divisione CE-M kg | Prezzo € |
|---|---|---|---|---|
| TPWX3GDI20 | 500 / 1000 / 2000 | 0,2 / 0,5 / 1 | | 6.500.00 |
| TPWX3GDI20M M | 1000 / 2000 | | 0,5 / 1 | 6.890.00 |

## Opzioni a richiesta solo in fase d'ordine

| Codice | Descrizione | Prezzo (€) |
|---|---|---|
| TPWIFRE | Gruppo freno di stazionamento a pedale per transpallet pesatore in acciaio inox, montato su ruote timone. | 780,00 |
| TPWRAS | Coppia di ruote guida antistatiche per timone. | 160,00 |