DINAMOMETRI MCWN "NINJA"□□

Dinamometri digitali professionali, semplici ed affidabili, per la pesatura in ambienti industriali, con valigia di trasporto protettiva in dotazione.
Grazie alle dimensioni compatte, questi dinamometri comportano una minima riduzione della distanza di sollevamento della gru impiegata.
Disponibili anche in versione OMOLOGATA CE-M.
Le versioni RF sono dotate di modulo per comunicazione in radiofrequenza, per la connessione a PC, stampante remota o ripetitore di peso.

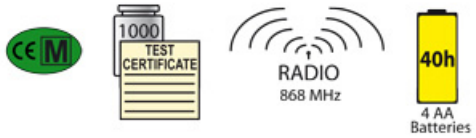

CARATTERISTICHE PRINCIPALI

- Grande display LCD da 25 mm retroilluminato, ben visibile in ogni condizione di illuminazione;
- Grillo superiore e inferiore di serie;
- Dimensioni compatte e minima distanza tra grillo superiore e inferiore;
- Precisione: +/- 0.03% su F.S.;
- Tastiera impermeabile a 5 tasti: Zero, Tara semiautomatica o preimpostata, Mode, Stampa, On/Off;
- Robusto contenitore in acciaio verniciato a forno;
- Modulo radiofrequenza 868MHz multipoint (nelle versioni RF) per collegamento a stampante remota, a PC di uno o più dinamometri (anche con trasmissione omologata tramite opzione Alibi Memory) o a indicatore/ripetitore di peso di uno o più dinamometri (con stampante solidale, etichettatrice o altri accessori);
- Telecomando infrarossi di serie per utilizzo fino a 8 m di distanza. Il telecomando può essere configurato dal cliente come sola tara autopesata o come tastiera remota;
- Alimentazione tramite 4 batterie stilo tipo AA, anche ricaricabili, autonomia 40 ore circa (senza comunicazione radiofrequenza);
- Calibrazione digitale e Set-Up programmabili direttamente da tastiera;
- Filtro digitale ed Autospegnimento programmabili;
- Temperature di funzionamento: -10 /+40 °C;
- Porta seriale RS232 su connettore RJ45;
- Valigia protettiva per trasporto, di serie; dim. (WxLxH) 410x260x240mm.

OPZIONI IN FASE D'ORDINE

- Indicatore/Ripetitore remoto in radiofrequenza, con stampante solidale, etichettatrice o altri accessori (vedere ripetitore/indicatore di peso serie DFW.., 3590.., TRS.., DGT60..).
- Orologio calendario.
- Alibi memory.

NOTA: Opzioni da specificare in fase d'ordine del dinamometro, non richiedibili separatamente.

FUNZIONI PRINCIPALI

- Totalizzazione pesi.
- Controllo +/-.
- Pesata percentuale.
- Ingresso/Uscita.
- Hold, per congelamento della pesata a display.
- Peak, per individuare i picchi di pesata.
- Visualizzazione ad alta risoluzione x 10.
- Netto/Lordo o conversione lb/kg.

Versioni disponibili

Codice	Portata max kg	Divisione standard kg	Divisione CE-M kg	Prezzo €
MCWNT1	300/600/1500	0,1/0,2/0,5		510.00
MCWNT1M M	1500		0,5	600.00
MCWNT1RF	300/600/1500	0,1/0,2/0,5		780.00
MCWNT1MRF M	1500		0,5	860.00
MCWN11T6	1500/3000/6000	0,5/1/2		850.00
MCWN11T6M M	6000		2	1.030.00
MCWN11T6RF	1500/3000/6000	0,5/1/2		980.00
MCWN11T6MRF M	6000		2	1.160.00
MCWNT9	3000/6000/9500	1/2/5		980.00
MCWNT9M M	9000		5	1.160.00
MCWNT9RF	3000/6000/9500	1/2/5		1.110.00
MCWNT9MRF M	9000		5	1.290.00

Ripetitori collegabili in radiofrequenza

Codice	Descrizione	Prezzo (€)
DFWPM	Ripetitore di peso portatile in radiofrequenza, con contenitore in ABS, tastiera a 5 tasti e display LCD retroilluminato.	380,00
DFWPM10USB	Ripetitore di peso portatile in radiofrequenza, con contenitore in ABS, tastiera a 5 tasti, display LCD retroilluminato, porta USB e memoria per salvataggio pesate di serie.	460,00
DFWLKRF	Ripetitore di peso wireless in versione Rack, per creare stazioni di pesatura senza fili con dinamometri o trasmettitore di peso DFWLAP. Valigia di trasporto, tastiera a 5 tasti, display LCD retroilluminato, stampante termica, modulo radiofrequenza 868MHz di serie e programma dedicato.	680,00

Opzioni a richiesta solo in fase d'ordine

Codice	Descrizione	Prezzo (€)
SWM	Software per PC "WeiMonitor" per monitoraggio e registrazione in tempo reale di tutte le pesate eseguite sulla bilancia collegata.	370,00
OBRFUSB	Modulo radiofrequenza 868MHz per PC con involucro in PVC, cavo USB/mini USB da 1m, alimentazione diretta dalla porta USB. Distanza max. di funzionamento in condizioni ambientali e di installazione adeguate: 70m indoor, 150m outdoor. 50 canali configurabili (OBRFUSB deve essere abbinata ad un altro modulo radio).	480,00
OBRF232	Modulo radiofrequenza 868MHz per PC, con involucro di protezione in ABS IP65, cavo di connessione RS232 da 3m, completo di vaschetta 9 poli e alimentatore esterno. Distanza max. di funzionamento in condizioni ambientali e di installazione adeguate: 70m indoor, 150m outdoor. 50 canali configurabili (OBR232 deve essere abbinata ad un altro modulo radio).	480,00
DFCLK	Orologio calendario, per stampa/visualizzazione della data e ora.	90,00
ALMEM	Alibi Memory (memoria fiscale, max 120.000 pesate) per trasmissione omologata del peso a PC/PLC. Orologio/calendario integrato per stampa della data/ora.	110,00

Accessori

Codice	Descrizione	Prezzo (€)
GG1T5	Gancio inferiore girevole con blocco di sicurezza 1,5 t	50,00
GG7	Gancio inferiore girevole con blocco di sicurezza 7 t	150,00
GG15	Gancio inferiore girevole con blocco di sicurezza 15 t	430,00
CA2	Campanella di raccordo 2,5 t	20,00
CA8	Campanella di raccordo 8 t	40,00
CA15	Campanella di raccordo 15 t	70,00

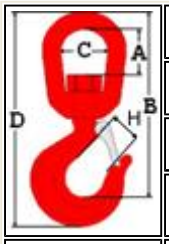

Codice	A	B	C	D	H
GG1T5	53	164	47	207	30
GG7	84	315	90	410	48
GG15	95	354	96	455	63

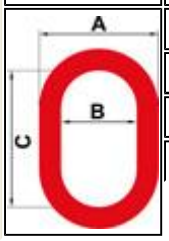

CA2	86	60	110
CA8	152	100	180
CA15	174	110	200

Esempio di applicazione di pesatura con ripetitore di peso DFWPM o DFWLKRF e 4 dinamometri MCWNT6RF, collegati in radiofrequenza. Il ripetitore può visualizzare il peso del singolo dinamometro o la somma.

DINAMOMETRI SERIE MCW "PROFESSIONAL"

Dinamometri in acciaio inox AISI 304 semplici e affidabili, utilizzabili sia all'interno che all'esterno, per applicazioni di pesatura industriale.
Minima riduzione della distanza di sollevamento della gru impiegata.
Protezione IP67 contro polvere e pioggia.
Disponibile anche in versione OMOLOGATA CE-M.

CARATTERISTICHE PRINCIPALI

- Grande display LCD da 25 mm retroilluminato ben visibile in ogni condizione di illuminazione
- Grillo zincato superiore e gancio girevole inferiore omologati, forniti di serie.
- Ridotta distanza tra grillo superiore e gancio inferiore.
- Precisione: +/- 0.05% su F.S.
- Tastiera impermeabile con 5 tasti: ZERO, TARA AUTOPESATA, MODE, PRINT e ON/OFF.
- Tasto MODE configurabile come: PICCO; HOLD; Totalizzazione pesate; Conversione lb/kg/N.
- Contenitore in acciaio INOX IP67 (polvere e pioggia).
- Telecomando a infrarossi di serie, per funzionamento fino a 8 m di distanza.
- Il telecomando può essere configurato per eseguire solo la funzione del tasto tara o le funzioni dell'intera tastiera.
- Batteria ermetica ricaricabile, con autonomia di 40 ore circa.
- Disponibile su richiesta seconda batteria per utilizzo continuativo 24/24h.
- Caricabatteria 230Vac 50 Hz in dotazione.
- Temperature di funzionamento: -10 /+40 ºC.

OPZIONI A RICHIESTA SOLO IN FASE D'ORDINE

- Stampante termica o stampante virtuale, solidale.
- Stampante termica integrata (codice TPRPR2 solo per modelli "R2").
- Interfaccia WI-FI.
- Trasmissione peso in radiofrequenza a indicatore di peso remoto fino a 70 m indoor, 150 m outdoor, in condizioni ambientali e di installazione adeguate.
- Telecomando in radiofrequenza 433MHz (compatibile con indicatore remoto).
- Display a DOT LED rossi da 40mm.Kit seconda batteria per utilizzo continuativo 24/24h (codice MCWKBK per modelli "R2"; codice MCWBK per modelli MCW3000, MCW3000M, MCWT6, MCWT6M).
- Indicatore di peso remoto (serie DFW.., 3590.., TRS.., DGT60..) con stampante o altri accessori collegati in radiofrequenza.

FUNZIONI DISPONIBILI DA TELECOMANDO

- **Telecomando a infrarossi a 19 tasti** (di serie), funzionamento fino a 8m: zero; tara / tara manuale; attiva / disattiva funzione; stampa; spegnimento.
- **Telecomando in radiofrequenza a 6 tasti** opzionale), funzionamento fino a 50m: zero; tara; attiva / disattiva funzione; stampa; spegnimento.

PESI DEI DINAMOMETRI kg

MCW150R2	21
MCW300R2	21
MCW600R2	21
MCW1500R2	21
MCW3000	16
MCWT6	16

Versioni disponibili

Codice	Portata max kg	Divisione standard kg	Divisione HR kg	Divisione CE-M kg	Prezzo €
MCW300R2	300	0,1	0,05		1.160.00
MCW600R2	600	0,2	0,1		1.160.00
MCW1500R2	1500	0,5	0,2		1.160.00
MCW3000	3000	1	0,5		1.160.00
MCWT6	6500	2	1		1.630.00
MCW150MR2 M	150			0,05	1.250.00
MCW300MR2 M	300			0,1	1.250.00
MCW600MR2 M	600			0,2	1.340.00
MCW1500MR2 M	1500			0,5	1.340.00
MCW3000M M	3000			1	1.340.00
MCWT6M M	6000			2	1.810.00

Opzioni a richiesta solo in fase d'ordine

Codice	Descrizione	Prezzo (€)
SWM	Software per PC "WeiMonitor" per monitoraggio e registrazione in tempo reale di tutte le pesate eseguite sulla bilancia collegata.	370,00
EHR	Versione per alta risoluzione per uso interno di fabbrica.	130,00
OBTPRI	Stampante termica per montaggio solidale a indicatore di peso, con contenitore in acciaio INOX, cavo di collegamento, alimentazione da indicatore. Abbinabile a indicatori in acciaio INOX.	410,00
OBMMCI	Stampante virtuale per montaggio solidale a indicatore di peso, con contenitore in acciaio INOX, cavo di collegamento e memory card, alimentazione da indicatore. Abbinabile a indicatori in acciaio INOX.	410,00
TPRPR2	Stampante termica integrata al dinamometro (solo per modelli "MCW...R2"), completa di cavo di collegamento e alimentazione da strumento.	260,00
USBCD	Kit porta USB integrata all'interno del dinamometro (non disponibile per modelli "MCW...R2"), completa di chiave USB per PC, con memoria da 2GB	300,00
WIFIT	Interfaccia WI-FI per collegamento senza fili (tramite access point) al sistema informatico aziendale.	500,00
RFITR	Modulo radiofrequenza 868MHz integrato nell'indicatore, completo di porta RS232. Distanza massima di funzionamento in condizioni ambientali e di installazione adeguate: 70m indoor, 150m outdoor. Max.50 canali configurabili.	350,00
OBRFUSB	Modulo radiofrequenza 868MHz per PC con involucro in PVC, cavo USB/mini USB da 1m, alimentazione diretta dalla porta USB. Distanza max. di funzionamento in condizioni ambientali e di installazione adeguate: 70m indoor, 150m outdoor. 50 canali configurabili (OBRFUSB deve essere abbinata ad un altro modulo radio).	480,00
OBRF232	Modulo radiofrequenza 868MHz per PC, con involucro di protezione in ABS IP65, cavo di connessione RS232 da 3m, completo di vaschetta 9 poli e alimentatore esterno. Distanza max. di funzionamento in condizioni ambientali e di installazione adeguate: 70m indoor, 150m outdoor. 50 canali configurabili (OBR232 deve essere abbinata ad un altro modulo radio).	480,00
TLR	Telecomando in radiofrequenza 433MHz, a 6 tasti, per utilizzo fino a 50 m di distanza, in condizioni ambientali adeguate.	180,00
DFCLK	Orologio calendario, per stampa/visualizzazione della data e ora.	90,00
ALMEM	Alibi Memory (memoria fiscale, max 120.000 pesate) per trasmissione omologata del peso a PC/PLC. Orologio/calendario integrato per stampa della data/ora.	110,00
MCWLB	Versione con led rossi da 40 mm.	460,00
MCWLBR2	Versione con led rossi da 40 mm, per modelli "MCW...R2".	460,00
MCWBK	Kit per utilizzo continuativo 24/24h composto da batteria estraibile, batteria estraibile aggiuntiva e dispositivo di ricarica con segnalazione luminosa di stato (da utilizzare con alimentatore in dotazione al dinamometro). NOTA: compatibile solo con modelli MCW3000, MCW3000M, MCWT6 ed MCWT6M.	140,00
MCWKBK	Kit per utilizzo continuativo 24/24h composto da batteria estraibile, batteria estraibile aggiuntiva e dispositivo di ricarica con segnalazione luminosa di stato (da utilizzare con alimentatore in dotazione al dinamometro).	140,00

Ripetitori collegabili in radiofrequenza

Codice	Descrizione	Prezzo (€)
DFWPM	Ripetitore di peso portatile in radiofrequenza, con contenitore in ABS, tastiera a 5 tasti e display LCD retroilluminato.	380,00
DFWPM10USB	Ripetitore di peso portatile in radiofrequenza, con contenitore in ABS, tastiera a 5 tasti, display LCD retroilluminato, porta USB e memoria per salvataggio pesate di serie.	460,00
DFW06XPCC	Indicatore di peso multifunzione con contenitore in ABS IP65, tastiera 5 tasti, display LCD retroilluminato e programma standard di pesatura.	340,00
DFWK06PXPCC	Indicatore di peso multifunzione con contenitore in ABS IP65, tastiera 17 tasti, display LCD retroilluminato, stampante termica solidale e programma standard di pesatura.	550,00
DGT60R	Ripetitore di peso con contenitore in acciaio INOX IP68, tastiera 5 tasti, display a LED 60mm e programma dedicato (non comprende le funzioni di pesatura).	730,00
MSTSLV	Programma opzionale per utilizzo dell'indicatore come ripetitore di peso universale o multibilancia (MASTER) in abbinamento a DFW/DGT/MCW.	70,00
OBRF	Modulo radiofrequenza 868Mhz esterno, per indicatore / ripetitore di peso, con involucro di protezione in ABS IP65, cavo di collegamento da 3m, alimentazione da indicatore / ripetitore di peso. Distanza massima di funzionamento in condizioni ambientali e di installazione adeguate: 70m indoor, 150m outdoor. 50 canali configurabili (OBRF deve essere abbinata ad un altro modulo radio).	260,00

Accessori

Codice	Descrizione	Prezzo (€)
GG7	Gancio inferiore girevole con blocco di sicurezza 7 t	150,00
CA4	Campanella di raccordo 4 t	25,00
CA8	Campanella di raccordo 8 t	40,00

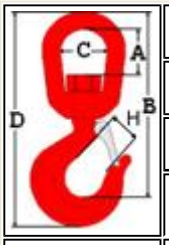

Codice	A	B	C	D	H
GG1T5	53	164	47	207	30
GG7	84	315	90	410	48

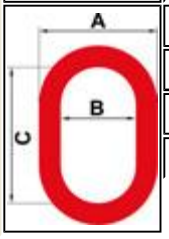

CA2	86	60	110
CA4	111	75	135
CA8	152	100	180

DINAMOMETRI IN ACCIAIO INOX SERIE MCW09 "PROFESSIONAL"

MCW09: Dinamometro in acciaio INOX IP67, con modulo radiofrequenza opzionale.

Dinamometri in acciaio inox con protezione IP67 contro polvere e spruzzi, grande display a DOT LED ROSSI da 40mm, per massima visibilità da qualsiasi angolazione e condizione di luce, anche solare diretta. Robusti ed affidabili, sono utilizzabili sia all'interno che all'esterno. Minima riduzione dello spazio di sollevamento della gru impiegata.

CARATTERISTICHE PRINCIPALI

- Dinamometri con grande display da 40mm a DOT LED rossi, ad altissima luminosità, che garantisce perfetta visibilità della pesata da qualsiasi angolazione, a grande distanza e in piena luce solare.
- Utilizzabile sia in ambiente interno che esterno.
- Intensità luminosa regolabile.
- Robusta struttura in acciaio INOX, con grado di protezione IP67 della cella di carico e dell'elettronica, contro polvere e spruzzi.
- Grilli zincati forniti di serie, omologati.
- Distanza tra grillo superiore e inferiore estremamente ridotta.
- Precisione: +/- 0,1% sulla portata massima.
- Tastiera impermeabile con 5 tasti: ZERO, TARA AUTOPESATA, MODE, PRINT e ON/OFF.
- Filtro digitale programmabile, per una ottimale visualizzazione della pesata in ogni condizione di lavoro.
- Funzione di spegnimento automatico, oppure da tastiera o telecomando programmabili.
- Telecomando in radiofrequenza a 6 tasti di serie, configurabile come sola tara autopesata o come tastiera remota.
- Predisposizione per interfaccia radio 868MHz o WiFi, per collegamento a PC oppure a indicatore/terminale remoto e stampante.
- Batteria ricaricabile, con autonomia media di 30 ore circa.
- Predisposizione per seconda batteria estraibile opzionale per uso continuativo 24/24h.
- Caricabatteria 230Vac 50 Hz in dotazione.
- Calibrazione digitale e Set-Up programmabili direttamente da tastiera.
- Range temperatura di funzionamento dei dinamometri: -10/+40 ºC.

FUNZIONI DISPONIBILI

- PICCO (massimo valore letto).
- HOLD (blocco del peso visualizzato).
- Totalizzazione pesate.
- Conversione lb/kg (altre funzioni disponibili vedi indicatore DFW).
- Controllo +/-.
- Pesata percentuale.
- Contapezzi.
- Gestione a distanza tramite indicatore a terra.
- Visualizzazione con sensibilità x 10.

OPZIONI A RICHIESTA SOLO IN FASE D'ORDINE

- Trasmissione peso in radiofrequenza a indicatore remoto, fino a 70m indoor.
- Interfaccia radio 868Mhz.
- Interfaccia WI-FI.
- Indicatore di peso remoto collegato in radiofrequenza, (vedere indicatori di peso serie DFW.., 3590.., TRS.., DGT60..) con stampante o altri accessori.

FUNZIONI DISPONIBILI DA TELECOMANDO

- Zero; tara; attiva / disattiva funzione; stampa; spegnimento.

Versioni disponibili

Codice	Portata max kg	Divisione standard kg	Divisione HR kg	Prezzo €
MCW09T12	12000	5	2	2.280.00
MCW09T17	17000	10	5	2.600.00
MCW09T25	25000	10	5	3.250.00
MCW09T35	35000	20	10	4.490.00
MCW09T55	55000	20	10	7.410.00

Ripetitori collegabili in radiofrequenza

Codice	Descrizione	Prezzo (€)
DFWPM	Ripetitore di peso portatile in radiofrequenza, con contenitore in ABS, tastiera a 5 tasti e display LCD retroilluminato.	380,00
DFWPM10USB	Ripetitore di peso portatile in radiofrequenza, con contenitore in ABS, tastiera a 5 tasti, display LCD retroilluminato, porta USB e memoria per salvataggio pesate di serie.	460,00
DFW06XPCC	Indicatore di peso multifunzione con contenitore in ABS IP65, tastiera 5 tasti, display LCD retroilluminato e programma standard di pesatura.	340,00

Opzioni a richiesta solo in fase d'ordine

Codice	Descrizione	Prezzo (€)
SWM	Software per PC "WeiMonitor" per monitoraggio e registrazione in tempo reale di tutte le pesate eseguite sulla bilancia collegata.	370,00
MSTSLV	Programma opzionale per utilizzo dell'indicatore come ripetitore di peso universale o multibilancia (MASTER) in abbinamento a DFW/DGT/MCW	70,00
EHR	Versione per alta risoluzione per uso interno di fabbrica.	130,00
WIFIT	Interfaccia WI-FI per collegamento senza fili (tramite access point) al sistema informatico aziendale.	500,00
RFITR	Modulo radiofrequenza 868MHz integrato nell'indicatore, completo di porta RS232. Distanza massima di funzionamento in condizioni ambientali e di installazione adeguate: 70m indoor, 150m outdoor. Max.50 canali configurabili.	350,00
OBRF	Modulo radiofrequenza 868Mhz esterno, per indicatore / ripetitore di peso, con involucro di protezione in ABS IP65, cavo di collegamento da 3m, alimentazione da indicatore / ripetitore di peso. Distanza massima di funzionamento in condizioni ambientali e di installazione adeguate: 70m indoor, 150m outdoor. 50 canali configurabili (OBRF deve essere abbinata ad un altro modulo radio).	260,00
OBRFUSB	Modulo radiofrequenza 868MHz per PC con involucro in PVC, cavo USB/mini USB da 1m, alimentazione diretta dalla porta USB. Distanza max. di funzionamento in condizioni ambientali e di installazione adeguate: 70m indoor, 150m outdoor. 50 canali configurabili (OBRFUSB deve essere abbinata ad un altro modulo radio).	480,00
OBRF232	Modulo radiofrequenza 868MHz per PC, con involucro di protezione in ABS IP65, cavo di connessione RS232 da 3m, completo di vaschetta 9 poli e alimentatore esterno. Distanza max. di funzionamento in condizioni ambientali e di installazione adeguate: 70m indoor, 150m outdoor. 50 canali configurabili (OBR232 deve essere abbinata ad un altro modulo radio).	480,00
DFCLK	Orologio calendario, per stampa/visualizzazione della data e ora.	90,00
MCWKBK	Kit per utilizzo continuativo 24/24h composto da batteria estraibile, batteria estraibile aggiuntiva e dispositivo di ricarica con segnalazione luminosa di stato (da utilizzare con alimentatore in dotazione al dinamometro).	140,00

Accessori

Codice	Descrizione	Prezzo (€)
GG15	Gancio inferiore girevole con blocco di sicurezza 15 t	430,00
GG22	Gancio inferiore girevole con blocco di sicurezza 22 t	910,00
GG30	Gancio inferiore girevole con blocco di sicurezza 30 t.	2.600,00
CA15	Campanella di raccordo 15 t	70,00
CA30	Campanella di raccordo 30 t	220,00
CA40	Campanella di raccordo 40 t.	300,00

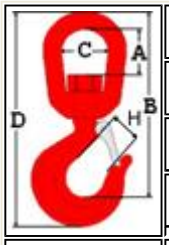

Codice	A	B	C	D	H
GG15	95	354	96	455	63
GG22	121	432	120	565	80
GG30	133	568	139	667	88

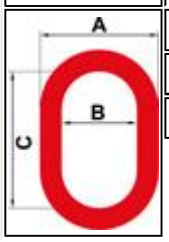

CA15	174	110	200
CA30	270	180	340
CA40	292	190	350

BILANCE SOSPESE PER GRU IN ACCIAIO INOX SERIE MCWK "PROFESSIONAL"

MCWK: Dinamometro in acciaio INOX IP67.

Bilance per gru in acciaio inox, con grande display da 40mm a DOT LED, per massima visibilità da qualsiasi angolazione e in qualsiasi condizione di luce, anche solare diretta. Robuste ed affidabili, sono utilizzabili sia in ambiente interno che esterno. Minima riduzione dello spazio di sollevamento della gru impiegata. Grado di protezione IP67, contro polvere e spruzzi. Disponibile anche in versione OMOLOGATA CE-M.

CARATTERISTICHE PRINCIPALI

- **Grande display da 40mm a DOT LED rossi**, ad altissima luminosità, che garantisce una perfetta visibilità del peso da qualsiasi angolazione, anche a grande distanza. Utilizzabile sia in ambiente interno che in ambiente esterno, grande visibilità anche in piena luce solare.
- **Intensità luminosa regolabile.**
- **Robusta struttura in acciaio INOX**, con grado di protezione **IP67** della cella di carico e dell'elettronica, contro polvere e spruzzi.
- **Grillo** zincato superiore **e gancio** girevole inferiore forniti **di serie**, omologati.
- Distanza tra grillo superiore e gancio inferiore estremamente ridotta.
- Precisione: +/- 0.03% su F.S.
- Tastiera impermeabile con 5 tasti: ZERO, TARA AUTOPESATA, MODE, PRINT e ON/OFF.
- **Filtro digitale programmabile**, per una ottimale visualizzazione del peso in ogni condizione di lavoro.
- Funzione di spegnimento automatico oppure da tastiera o telecomando programmabili.
- **Telecomando di serie**, configurabile come sola tara autopesata o come tastiera remota a 4 tasti.
- **Modo di funzionamento configurabile a scelta, come PICCO (massimo valore letto), HOLD (blocco del peso visualizzato), totalizzazione pesate, conversione lb/kg (altre funzioni disponibili vedi indicatore DFW).**
- Predisposizione per **interfaccia radio** 866MHz o WiFi, per collegamento a PC oppure a terminale remoto e stampante.
- Batteria ricaricabile, con autonomia media di 30 ore circa.
- Predisposizione per seconda batteria estraibile opzionale per uso continuativo 24/24h.
- Caricabatteria 230Vac 50 Hz in dotazione.
- Calibrazione digitale e Set-Up programmabili direttamente da tastiera o da Pc tramite Dinitools.
- Range temperatura di funzionamento: -10/+40 ºC.
- Peso: 25kg circa (imballo incluso).

OPZIONI A RICHIESTA SOLO IN FASE D'ORDINE

- Trasmissione peso in radio frequenza a indicatore remoto fino a 70m indoor.
- Interfaccia radio 866Mhz.
- Interfaccia WI-FI.
- Indicatore di peso remoto collegato in radio frequenza, (vedere indicatori di peso serie DFW.., 3590.., TRS.., DGT60..) con stampante o altri accessori.

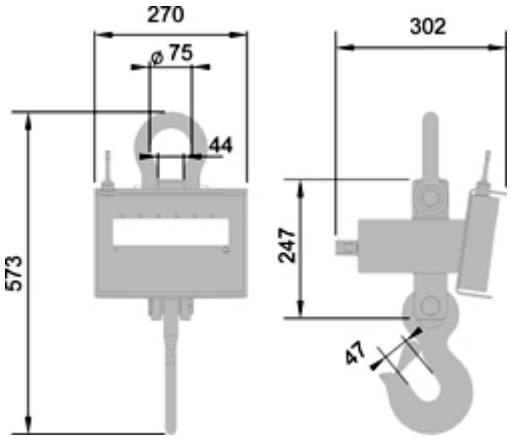

MCWK: Dimensioni in mm.

Versioni disponibili

Codice	Portata max kg	Divisione standard kg	Divisione HR kg	Divisione CE-M kg	Prezzo €
MCWK8	6000/8000	2/5	1/2	--	2.080.00
MCWK8M	6000/8000	--	--	2/5	2.450.00

Indicatore collegabile con MCW tramite trasmissione radio opzionale

Codice	Descrizione	Prezzo (€)
DFWPM	Ripetitore di peso portatile in radiofrequenza, per indicatori serie DFW e dinamometri serie MCW. Maneggevole, compatto, facile da utilizzare e consultare.	590,00
DFWPMUSB	Ripetitore di peso portatile in radiofrequenza, per indicatori serie DFW e dinamometri serie MCW. Maneggevole, compatto, facile da utilizzare e consultare. Dotato di porta USB per collegamento rapido a PC.	670,00
DFW06XPCA	5 tasti, display LCD retroilluminato 25mm, batteria interna ricaricabile, contenitore IP65, Convertitore A/D 4 canali, connettore RS232 RJ, alimentatore esterno 110-240 Vac	380,00

Opzioni a richiesta solo in fase d'ordine

Codice	Descrizione	Prezzo (€)
EHR	Versione per alta risoluzione per uso interno di fabbrica	130,00
MCWKBK	Backup battery kit per MCWK, comprensivo di pacco batteria di ricambio e adattatore caricabatteria, per utilizzo continuativo del dinamometro.	140,00
UKPLUG	Adattatore da Schuko a BS1363.	20,00
RFITR	Interfaccia radio **collegabile all'indicatore** completo di porta RS232. Distanza max. funzionamento indoor: 70m. Distanza max. funzionamento outdoor: 150m. Max.50 canali configurabili. (deve essere abbinato ad un altro modem radio)	350,00
OBRFUSB	Modulo radiofrequenza 868MHz con ingresso USB, autoalimentato, collegabile a porte USB. Cavo di collegamento USB in dotazione. Distanza max. funzionamento **in condizioni adeguate**: 70m indoor, 150m outdoor. 50 canali disponibili, facilmente programmabili da PC.	480,00
OBRF232	Modulo radiofrequenza 868MHz con ingresso RS232 su vaschetta 9 poli, collegabile a porte RS232. Cavo di collegamento/alimentazione in dotazione. Distanza max. funzionamento **in condizioni adeguate**: 70m indoor, 150m outdoor. 50 canali disponibili, facilmente programmabili da PC.	480,00
DFCLK	Orologio Calendario	90,00
ALMEM	Alibi memory (memoria fiscale) con orologio/calendario; max 120.000 pesate	170,00
WIFIT	Interfaccia WI-FI, per collegamento senza fili (tramite access point) al sistema informatico aziendale.	500,00

Accessori

Codice	Descrizione	Prezzo (€)
CA8	Campanella di raccordo 8 t	40,00

BILANCE SOSPESE PER GRU SERIE MCWHU "HULK"

MCWHU con campanella e gancio girevole opzionali

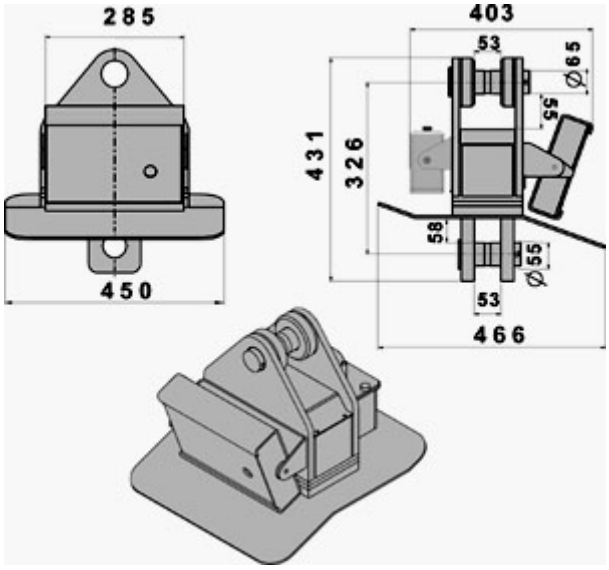

MCWHU con scudo termico opzionale - dimensioni in mm

Bilance per gru di alta portata ad uso industriale semplici, affidabili, indicate sia per magazzini commerciali che per ambienti piu' ostili. Disponibile sia per uso interno di fabbrica che in versione OMOLOGATA CE-M. RIDOTTO INGOMBRO VERTICALE per lo sfruttamento ottimale dei mezzi di sollevamento (carroponte, gru ecc.) Predisposti per montaggio di campanella di raccordo superiore e gancio inferiore

CARATTERISTICHE PRINCIPALI

- Display LED ROSSI da 40 mm.
- Tastiera impermeabile con 5 tasti di ZERO, TARA AUTOPESATA, MODE, PRINT e ON/OFF.
- Schermo protettivo in plexiglas per display e tastiera.
- Precisione: +/- 0,03% del fondo scala
- Costruzione estremamente robusta in lamiera d'acciaio verniciata a forno.
- Peso: 86 kg circa.
- Telecomando fino a 8 m di distanza di serie. Il telecomando puo' essere configurato come sola tara autopesata oppure come tastiera remota a 4 tasti.
- Batteria ermetica ricaricabile autonomia 60 ore circa di rapida sostituzione.
- Set-Up e calibrazione digitale programmabile direttamente da tastiera con peso campione.
- Temperature di funzionamento: -10 /+70 ºC (-10 /+40 ºC in versione omologata CE-M).
- Filtro digitale ed Autospegnimento programmabili.
- Caricabatteria 230 Vac 50 Hz in dotazione

FUNZIONI SELEZIONABILI

- Totalizzazione pesi.
- Controllo +/-.
- Pesata percentuale.
- Contapezzi.
- HOLD (blocco del peso visualizzato).
- PEAK (massimo valore letto).
- Conversione unità di misura/lb
- Peer-to-peer.
- Visualizzazione con sensibilità x 10.

OPZIONI A RICHIESTA SOLO IN FASE D'ORDINE

- Trasmissione peso in radio frequenza a indicatore remoto fino a 70m indoor.
- Interfaccia WIFI.
- Option Box stampante termica solidale all'indicatore.
- Scudo termico per protezione contro raggi infrarossi e da alte temperature.
- Indicatore di peso remoto (vedere indicatori di peso serie DFW.., 3590.., TRS.., GLH..) con Stampante o altri accessori collegati in radio frequenza.
- Stazione di ricarica separata 230Vac 50 Hz per utilizzo continuo di più batterie.
- Versione ATEX.
- Alibi memory.
- Data & ora.

Versioni disponibili

Codice	Portata max kg	Divisione kg	Divisione CE-M kg	Prezzo €
MCWHU10-1	10000	2		3.450.00
MCWHU15-1	15000	2		3.900.00
MCWHU25-1	25000	5		4.360.00
MCWHU35-1	35000	10		5.120.00
MCWHU10M M -1	10000		10	3.810.00
MCWHU15M M -1	15000		10	4.270.00

Indicatore collegabile con MCWHU tramite trasmissione radio opzionale

Codice	Descrizione	Prezzo (€)
3590KR01	Indicatore 3590 serie KR, in versione "AF01" per sistemi di Totalizzazione e dosaggio, completo di valigia di trasporto in ABS, batteria interna ricaricabile, 4 connettori per collegamento piattaforme e caricabatteria.	1.240,00
DFWPM	Ripetitore di peso portatile in radiofrequenza, per indicatori serie DFW e dinamometri serie MCW. Maneggevole, compatto, facile da utilizzare e consultare.	590,00
DFWPMUSB	Ripetitore di peso portatile in radiofrequenza, per indicatori serie DFW e dinamometri serie MCW. Maneggevole, compatto, facile da utilizzare e consultare. Dotato di porta USB per collegamento rapido a PC.	670,00
DFW06XPCA	5 tasti, display LCD retroilluminato 25mm, batteria interna ricaricabile, contenitore IP65, Convertitore A/D 4 canali, connettore RS232 RJ, alimentatore esterno 110-240 Vac	380,00

Opzioni a richiesta solo in fase d'ordine

Codice	Descrizione	Prezzo (€)
RFITR	Interfaccia radio **collegabile all'indicatore** completo di porta RS232. Distanza max. funzionamento indoor: 70m. Distanza max. funzionamento outdoor: 150m. Max.50 canali configurabili. (deve essere abbinato ad un altro modem radio)	350,00
OBRFUSB	Modulo radiofrequenza 868MHz con ingresso USB, autoalimentato, collegabile a porte USB. Cavo di collegamento USB in dotazione. Distanza max. funzionamento **in condizioni adeguate**: 70m indoor, 150m outdoor. 50 canali disponibili, facilmente programmabili da PC.	480,00
OBRF232	Modulo radiofrequenza 868MHz con ingresso RS232 su vaschetta 9 poli, collegabile a porte RS232. Cavo di collegamento/alimentazione in dotazione. Distanza max. funzionamento **in condizioni adeguate**: 70m indoor, 150m outdoor. 50 canali disponibili, facilmente programmabili da PC.	480,00
ALMEM	Alibi memory (memoria fiscale) con orologio/calendario; max 120.000 pesate	170,00
TPRP	Stampante termica da pannello con velocità >50mm/sec. risoluzione 203 dpi, 24/40 colonne, larghezza carta 58 mm; diam. Rotolo 50 mm. Alimentazione 5 VDC	330,00
DFCLK	Orologio Calendario	90,00
WIFIT	Interfaccia WI-FI, per collegamento senza fili (tramite access point) al sistema informatico aziendale.	500,00
MCWHSH	Scudo termico per protezione da alte temperature (il dinamometro può funzionare con una temperatura ambiente max di 80°C). Lo scudo termico impedisce che il calore sottostante allo scudo, sottoforma di raggi infrarossi, aumenti velocemente la temperatura del dinamometro. Lo scudo termico permette passaggi veloci, su fonti di calore a forte emissione di raggi infrarossi. Il tempo di permanenza o di passaggio su queste fonti è in funzione dell'energia della fonte stessa e dalla distanza che il dinamometro ha da questa.	490,00
MCWHBK	Backup battery kit per MCWHU comprensivo di pacco batteria di ricambio e adattatore caricabatteria	250,00
UKPLUG	Adattatore da Schuko a BS1363.	20,00

Accessori

Codice	Descrizione	Prezzo (€)
GG15	Gancio inferiore girevole con blocco di sicurezza 15 t	430,00
GG22	Gancio inferiore girevole con blocco di sicurezza 22 t	910,00
GG30	Gancio inferiore girevole con blocco di sicurezza 30 t	2.300,00
CA15	Campanella di raccordo 15 t	70,00
CA30	Campanella di raccordo 30 t	220,00
CA40	Campanella di raccordo 40 t	300,00

MISURE DI GANCI E CAMPANELLE IN MM

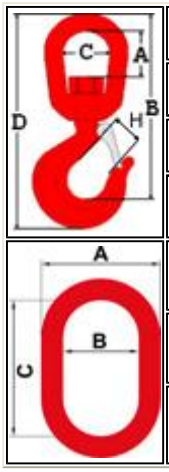

Codice	A	B	C	D	H
GG15	95	354	96	455	63
GG22	121	432	120	565	80
GG30	133	568	139	667	88
CA15	174	110	200		
CA30	270	180	340		
CA40	292	190	350		

DINAMOMETRI SERIE MCWATEX2GD

Dinamometro MCWATEX2GD con campanella e gancio girevole opzionali

Dinamometri per applicazioni di pesatura in zone ATEX classificate a rischio di esplosione (ZONA 1 e 21, 2 e 22) con modo di protezione secondo Ex II 2GD IIC T4 T197°C X.

INGOMBRO VERTICALE RIDOTTO per lo sfruttamento ottimale dei mezzi di sollevamento. Predisposto per montaggio di campanella di raccordo superiore e gancio inferiore.

Completi di certificato di prova con pesi campione fino alla portata di 15000 kg.

Dinamometri MCWATEX- CARATTERISTICHE PRINCIPALI

Indicatore con tastiera impermeabile numerica e funzionale a 17 tasti.
Display LCD a 6 cifre da 25 mm ad alto contrasto e icone per indicazione funzioni attive.
Precisione: +/- 0,03% del fondo scala.
Costruzione estremamente robusta in lamiera d'acciaio verniciato a forno.
Set-Up e calibrazione digitale programmabile direttamente da tastiera con peso campione.
Temperature di funzionamento: -10/+40 °C.
Filtro digitale anti oscillazione e vibrazione, regolabile. Autospegnimento per risparmio energetico, programmabile. Batteria ermetica estraibile con autonomia 160 ore; ricaricabile in zona sicura.
Caricabatteria 230 Vac 50 Hz in dotazione, utilizzabile solo in zona sicura.

Dinamometri MCWATEX - FUNZIONI TASTIERA

- Selezione tara da archivio, con 10 memorie.
- Codice ID.1 e Codice ID.2 a 10 cifre.
- Comando funzione selezionabile.
- Accensione/spegnimento.

Dinamometri MCWATEX - FUNZIONI SELEZIONABILI

- **Visualizzazione semplice e/o con sensibilità HRx10.**
- **Netto/Lordo.**
- **Conversione kg/lb.**
- **Totalizzazione pesi,** con 10 registri di memoria.
- **Formulazione.**
- **Contapezzi,** con funzione di introduzione PMU conosciuto.
- **Hold.**
- Azzeramento.
- Tara semiautomatica.
- Tara preimpostata.

Dinamometri MCWATEX - OPZIONI E ACCESSORI

- Pacco batteria ricaricabile aggiuntivo, per utilizzo del dinamometro 24/24h.
- Campanella di raccordo.
- Gancio inferiore girevole.

Codice	Portata max kg	Divisione kg	Divisione HR kg	Divisione CE-M kg	Prezzo €
MCWATEX152GD	15000	5	2		4.950.00
MCWATEX252GD	25000	10	5		5.200.00
MCWATEX352GD	35000	20	10		6.440.00
MCWATEX152GDM M	15000			5	5.850.00

Codice	Descrizione	Prezzo €
DFWBP76ATEX	Batteria ATEX ricaricabile da 9,6 Vdc nominali e 7600 mAh per indicatore di peso, transpallet pesatore o dinamometro. NOTA: nelle applicazioni di pesatura con indicatore di peso montato a colonna o carrello, l'installazione richiede la staffa STFA.	620,00

Codice	Descrizione	Prezzo €
GG15	Gancio inferiore girevole con blocco di sicurezza 15 t.	430,00
GG22	Gancio inferiore girevole con blocco di sicurezza 22 t.	910,00
GG30	Gancio inferiore girevole con blocco di sicurezza 30 t.	2.300,00
CA15	Campanella di raccordo 15 t.	70,00
CA30	Campanella di raccordo 30 t.	220,00
CA40	Campanella di raccordo 40 t.	300,00

MISURE IN mm DI GANCI E CAMPANELLE PER DINAMOMETRI

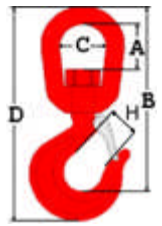

Codice	A	B	C	D	H
GG15	95	354	96	455	63
GG22	121	432	120	565	80
GG30	133	568	139	667	88

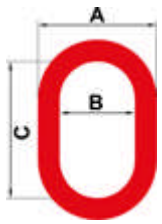

CA15	174	110	200		
CA30	270	180	340		
CA40	292	190	350		

DINAMOMETRI SERIE MCWX2GD

Dinamometri per applicazioni di pesatura in zone ATEX classificate a rischio di esplosione (ZONA 1 e 21, 2 e 22) con modo di protezione secondo Ex II 2GD IIC T4 T197°C X. Struttura completamente in acciaio INOX, con grado di protezione IP68.

INGOMBRO VERTICALE RIDOTTO per lo sfruttamento ottimale dei mezzi di sollevamento.
Predisposto per montaggio di campanella di raccordo superiore e gancio inferiore.

Dinamometri MCWX2GD - CARATTERISTICHE PRINCIPALI

Indicatore con tastiera impermeabile numerica e funzionale a 17 tasti.
Display LCD a 6 cifre da 25 mm ad alto contrasto ed icone per indicazione funzioni attive.
Precisione: +/- 0,03% del fondo scala.
Costruzione estremamente robusta, in acciaio INOX IP68. Grillo inferiore e grillo superiore di serie.
Set-Up e calibrazione digitale, programmabile direttamente da tastiera con peso campione.
Temperatura di funzionamento: -10 /+40 °C.
Filtro digitale anti oscillazione e vibrazione, regolabile. Autospegnimento per risparmio energetico, programmabile. Batteria ermetica estraibile con autonomia 160 ore, ricaricabile in zona sicura.
Caricabatterie 230Vac 50Hz in dotazione, utilizzabile solo in zona sicura.

Dinamometri MCWX2GD - FUNZIONI TASTIERA

Azzeramento.
Tara semiautomatica.
Tara preimpostata.
Selezione tara da archivio, con 10 memorie. Codice ID.1 e Codice ID.2 a 10 cifre. Comando funzione selezionabile. Accensione/spegni mento.

Dinamometri MCWX2GD - FUNZIONI SELEZIONABILI

- **Visualizzazione ad alta risoluzione HR x 10.**
- **Netto/Lordo.**
- **Conversione lb/kg.**
- **Totalizzazione pesi,** con 10 registri di memoria.
- **Formulazione.**
- **Contapezzi,** con funzione di introduzione PMU conosciuto.
- **Hold.**

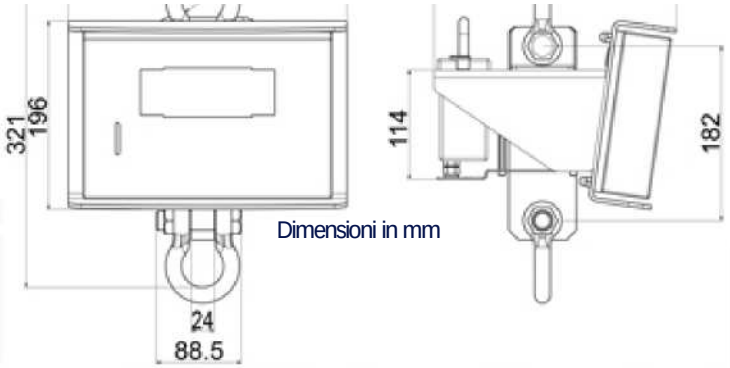

Dinamometri MCWX2GD - OPZIONI E ACCESSORI

- Pacco batteria ricaricabile aggiuntivo, per utilizzo del dinamometro 24/24h.
- Campanella di raccordo.
- Gancio inferiore girevole.
- Certificato di taratura SIT.

Codice	Portata max kg	Divisione kg	Divisione HR kg	Divisione CE-M kg	Prezzo €
MCWX2GD600	600	0,2	0,1		2.590.00
MCWX2GD1T5	1500	0,5	0,2		2.590.00
MCWX2GD3T	3000	1	0,5		2.980.00
MCWX2GD6T	6000	2	1		2.980.00
MCWX2GD600M M	600			0,2	2.770.00
MCWX2GD1T5M M	1500			0,5	2.770.00
MCWX2GD3TM M	3000			1	3.160.00
MCWX2GD6TM M	6000			2	3.160.00

Codice	Descrizione	Prezzo €
DFWBP76ATEX	Batteria ATEX ricaricabile da 9,6 Vdc nominali e 7600 mAh per indicatore di peso, transpallet pesatore o dinamometro. NOTA: nelle applicazioni di pesatura con indicatore di peso montato a colonna o carrello, l'installazione richiede la staffa STFA.	620,00

Codice	Descrizione	Prezzo €
GG15	Gancio inferiore girevole con blocco di sicurezza 15 t.	430,00
GG22	Gancio inferiore girevole con blocco di sicurezza 22 t.	700,00
GG30	Gancio inferiore girevole con blocco di sicurezza 30 t.	2.300,00
CA2	Campanella di raccordo 2,5 t.	20,00
CA4	Campanella di raccordo 4 t.	25,00
CA8	Campanella di raccordo 8 t.	40,00
CA15	Campanella di raccordo 15 t.	70,00
CA30	Campanella di raccordo 30 t.	220,00

MISURE IN MM DI GANCI E CAMPANELLE PER DINAMOMETRI

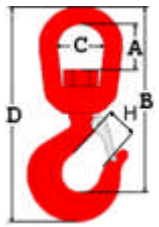

Codice	A	B	C	D	H
GG15	95	354	96	455	63
GG22	121	432	120	565	80
GG30	133	568	139	667	88
CA2	86	60	110		
CA4	111	75	135		
CA8	152	100	180		
CA15	174	110	200		
CA30	270	180	340		

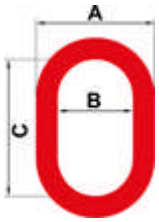

DFWPM "PLAY MOBILE"

DFWPM: ripetitore di peso in radiofrequenza per indicatori serie DFW e dinamometri serie MCW.

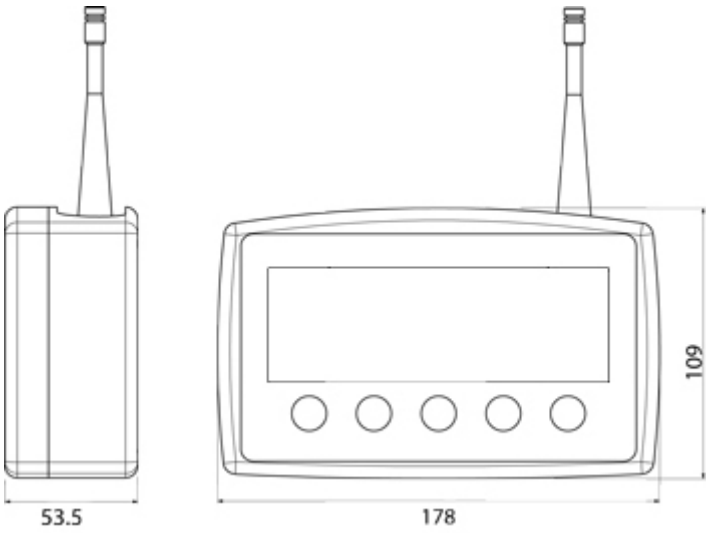

DFWPM: dimensioni in mm.

Ripetitore di peso in radiofrequenza per indicatori serie DFW e dinamometri MCW, facile da trasportare e da consultare grazie alle dimensioni ridotte e al display a grandi cifre retroilluminato.
Permette inoltre di ripetere le principali funzioni bilancia a distanza, grazie alla tastiera integrata.

CARATTERISTICHE TECNICHE

- Display LCD retroilluminato da 25mm con 6 cifre ad alto contrasto con icone per indicazione funzioni attive.
- Alimentazione a 6Vdc, con box batterie estraibile, per funzionamento con 4 batterie stilo tipo AA.
- Tastiera a 5 tasti, in policarbonato.
- Involucro compatto e robusto, facile da pulire e resistente in ambienti gravosi e corrosivi.
- Set-Up digitale da tastiera o da PC

PORTE SERIALI

- Radio modem integrato da 868Mhz, con 50 canali di frequenza diversi facilmente programmabili da PC, per comunicazione con bilancia.
- Porta USB (di serie per modello DFWPMUSB), per collegamento rapido a PC.
- Ricevitore ad infrarossi per funzionamento con telecomando.

MODI DI FUNZIONAMENTO

- **Ripetitore di peso Peer-to-peer con singola bilancia:**
  Funzione che permette di gestire tutte le funzioni principali dell'indicatore collegato, ovvero ZERO, TARA, STAMPA, ATTIVAZIONE/DISATTIVAZIONE del MODO DI FUNZIONAMENTO e SPEGNIMENTO.
- **Ripetitore di peso multibilancia:**
  Funzione che permette di gestire fino a 4 indicatori indipendenti, con la possibilità di agire sul singolo indicatore (funzioni di ZERO, TARA, STAMPA, ATTIVAZIONE/DISATTIVAZIONE del MODO DI FUNZIONAMENTO) oppure di visualizzare la somma dei pesi.

Versioni disponibili:

Codice	Descrizione	Prezzo (€)
DFWPM	Ripetitore di peso portatile in radiofrequenza, per indicatori serie DFW e dinamometri serie MCW. Maneggevole, compatto, facile da utilizzare e consultare.	510,00
DFWPMUSB	Ripetitore di peso portatile in radiofrequenza, per indicatori serie DFW e dinamometri serie MCW. Maneggevole, compatto, facile da utilizzare e consultare. Dotato di porta USB per collegamento rapido a PC.	590,00

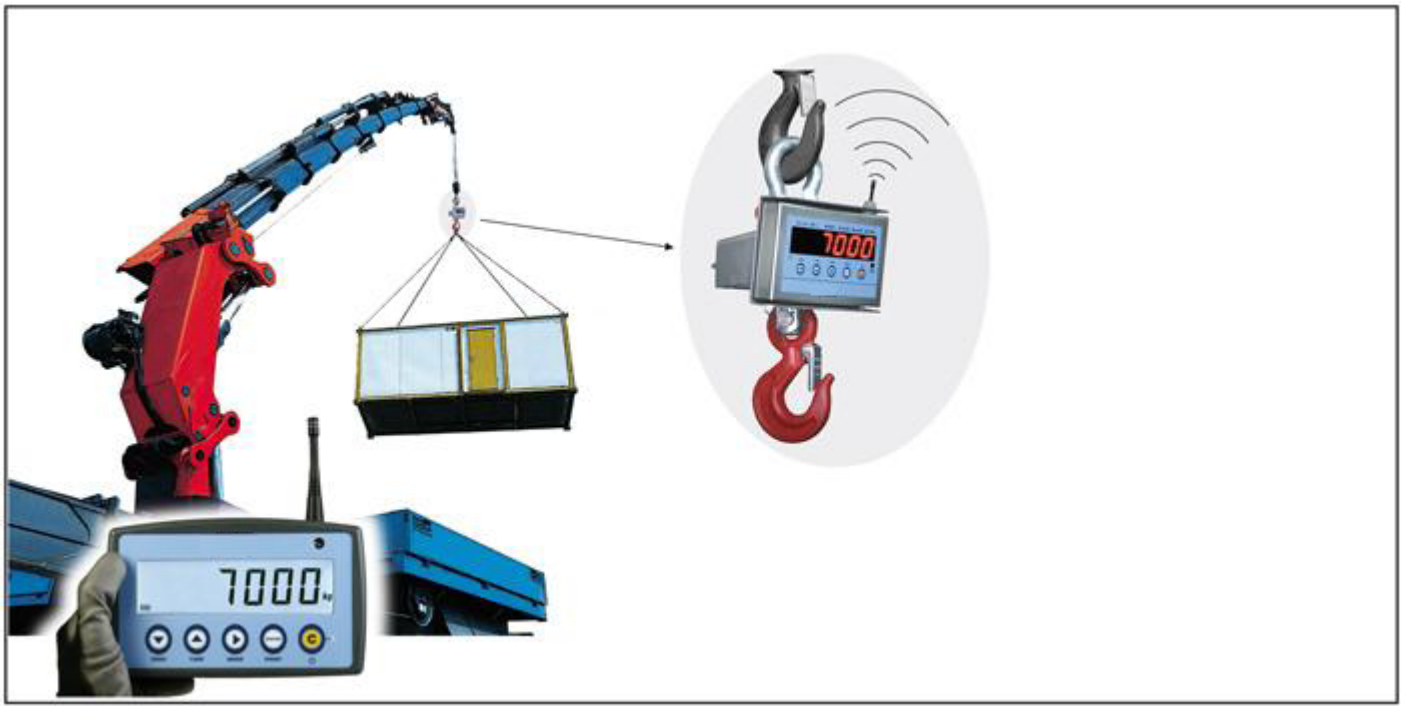

DFWPM: ripetitore di peso monobilancia.

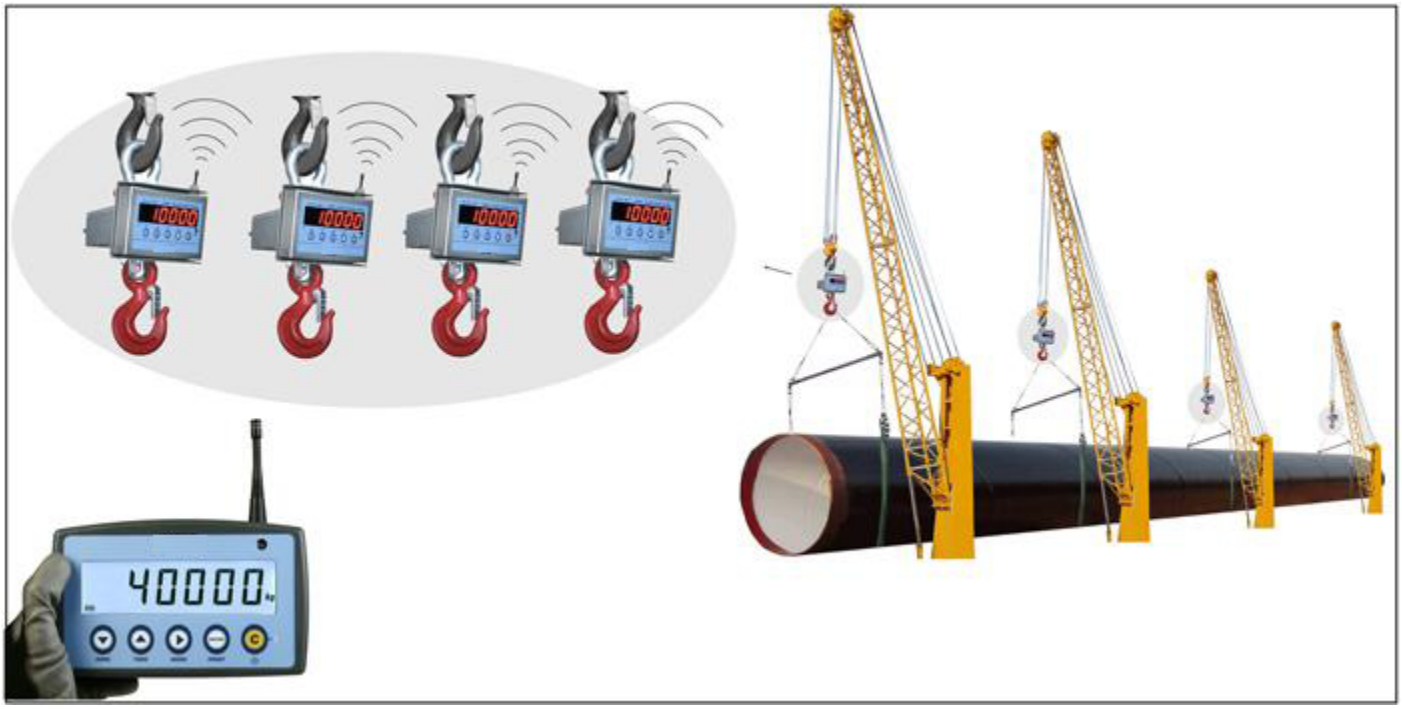

DFWPM: ripetitore di peso multibilancia.

DINAMOMETRI PORTATILI SERIE PHS

Dinamometro portatile e preciso per pesare ovunque. Autonomia 250 ore di funzionamento continuato (funzione di auto-spegnimento in caso di non utilizzo prolungato).

CARATTERISTICHE TECNICHE

- Display LCD retroilluminato a 5 cifre da 24 mm.
- Tastiera impermeabile a membrana meccanica, funzionale, a 4 tasti: off, hold, mode, on/zero.
- Max. sovraccarico ammissibile: 200% f.s.
- Max. sovraccarico di sicurezza: 300% f.s. (ma con limite massimo di 60 kg per modello PHS30K).
- Alimentazione: 4 pile da 1,5V interne UM2 formato C (non in dotazione).
- Temperatura di esercizio da 0° C a +40° C.
- Imballo: dimensioni 200 x 260 x 100 mm - peso 1 kg.

FUNZIONI

- funzione di "congelamento del peso"; conversione unità di misura: kg, lb, oz; azzeramento; calibrazione digitale; autospegnimento; attivazione retroilluminazione; avviso batteria scarica.

Versioni disponibili

Codice	Portata max kg	Divisione g	Prezzo €
PHS3000	3	2	230.00
PHS7500	7,5	5	230.00
PHS15K	15	10	230.00
PHS30K	30	20	230.00

DINAMOMETRI PORTATILI SERIE CHS

Dinamometro portatile, pratico per pesare ovunque. Robusto ed affidabile.

CARATTERISTICHE TECNICHE

- Display LCD a 5 cifre.
- Tastiera impermeabile a membrana meccanica, funzionale, a 3 tasti: on / off, hold / unit, zero / tare.
- Alimentazione: 3 pile da 1,5V interne AA (in dotazione).
- Temperatura di esercizio da 0° C a + 40° C.
- Imballo: dimensioni 240 x 130 x 80 mm - peso 625 g.

FUNZIONI

- funzione di "congelamento del peso";
- conversione unità di misura: kg, lb;
- tara autopesata;
- azzeramento;
- calibrazione digitale;
- autospegnimento.

Versioni disponibili

Codice	Portata max kg	Divisione g	Prezzo €
CHS20	20	10	200.00

DINAMOMETRO SERIE DHS

Dinamometro portatile e preciso per pesare ovunque. Autonomia 150 ore di funzionamento continuato, funzione di auto-spegnimento in caso di non utilizzo prolungato.

CARATTERISTICHE TECNICHE

- Display LCD retroilluminato a 5 cifre da 18mm.
- Precisione: +/- 0.1% del fondo scala.
- Tastiera impermeabile meccanica, semplificata a 3 tasti.
- Involucro in alluminio, dimensioni 140x80x47mm, peso 420 g, colore: vedere tabella.
- Autonomia di lavoro: 150 ore circa; funzione di autospegnimento in caso di inutilizzo prolungato.
- Alimentazione: 3 batterie estraibili tipo AAA da 1,5V (in dotazione).
- Imballo: dimensioni 100x110x170mm - peso 730g circa.

FUNZIONI

- azzeramento;
- tara semiautomatica;
- hold (congelamento del peso);
- conversione unità di misura: kg, lb, N (Newton);
- calibrazione digitale;
- autospegnimento;
- attivazione retroilluminazione;
- avviso batteria scarica.

Dinamometro portatile: Versioni disponibili

Codice	Portata max kg	Divisione standard g	Prezzo €
DHS15	15	5	**200,00**
DHS30	30	10	**200,00**
DHS60	60	20	**200,00**
DHS150	150	50	**200,00**
DHS300	300	100	**200,00**

DINAMOMETRI DIGITALI SERIE OCSF

Dinamometro compatto, preciso, robusto e versatile. Autonomia di funzionamento pari a 70 ore di utilizzo continuato; dotato di serie di grillo superiore e gancio inferiore girevoli.

CARATTERISTICHE TECNICHE

- Display a LCD da 30mm ad alta luminosità, retroilluminato.
- Precisione:+/- 0.05% del fondoscala.
- Tastiera multifunzione, a 5 tasti.
- Contenitore in ABS.
- Max. sovraccarico ammissibile: 125% f.s.
- Max. sovraccarico di sicurezza: 200% f.s.
- Temperatura di esercizio da -10°C a +40°C.
- In dotazione: Grillo superiore e gancio inferiore.
- Autonomia di lavoro: 70 ore; funzione di autospegnimento in caso di inutilizzo prolungato.
- Alimentazione: 3 batterie AA.

FUNZIONI

- Zero, HOLD (blocco del peso visualizzato), Netto/Lordo, Totalizzazione fino a 10 pesate, Conversione kg/lb.

Versioni disponibili

Codice	Portata max kg	Divisione kg	Prezzo €
OCSF50	50	0,01/0,02	200.00
OCSF150	150	0,02/0,05	200.00
OCSF300	300	0,05/0,1	200.00

DINAMOMETRI DIGITALI SERIE OCS

Dinamometro compatto preciso, robusto e versatile. Autonomia di funzionamento pari a 70 ore di utilizzo continuato; dotato di serie di grillo superiore e gancio inferiore. Telecomando per gestione del dinamometro a distanza.

CARATTERISTICHE TECNICHE

- Display a LED da 30mm ad alta luminosità.
- Precisione:+/- 0.05% del fondoscala.
- Tastiera multifunzione, a 4 tasti.
- Contenitore in acciaio verniciato.
- Max. sovraccarico ammissibile: 125% f.s.
- Max. sovraccarico di sicurezza: 400% f.s.
- Temperatura di esercizio da -10°C a +40°C.
- In dotazione: Grillo superiore e gancio inferiore; telecomando.
- Autonomia di lavoro: 70 ore; funzione di autospegnimento in caso di inutilizzo prolungato.
- Alimentazione: Batteria ricaricabile interna; alimentatore di rete 230Vac incluso
- Peso: OCS3T: 14kg; OCS5T: 24kg; OCS10T: 44kg.

FUNZIONI

- Zero, HOLD (blocco del peso visualizzato), Netto/Lordo, memorizzazione pesate, Totalizzazione, Conversione kg/lb.

Versioni disponibili

Codice	Portata max kg	Divisione kg	Prezzo €
OCS3T	3000	1	**640,00**
OCS5T	5000	2	**770,00**
OCS10T	10000	5	**900,00**